

Döllken Profiles

SURTECO GROUP

Kernsockelleisten

Cubu Kollektion

DÖLLKEN ORIGINAL PROFILES

Entwickelt von Profis für Profis.
Produziert in Deutschland.
Jahrzentelange Kernkompetenz.



Strapazierfähig gegenüber Stößen

Stanzbar mit der Döllken Kerbstanze

Effizient, sauber und perfekt zu verarbeiten

Wasserabweisende Kunststoffum-mantelung

Vorteile im Überblick

- ✓ Elastische Wand- und Bodenlippen für perfekte Abschlüsse ohne Nacharbeit
- ✓ Geschlossene Ecken durch Stanztechnik – sauber, formschlüssig, ohne Zusatzteile
- ✓ Robuste, wasserabweisende Ummantelung – widerstandsfähig im Alltag gegenüber Stößen & Dreck
- ✓ Systemlösung für effiziente Montage – abgestimmt auf Döllken Werkzeuge
- ✓ Universell einsetzbar für nahezu alle Bodenbeläge
- ✓ Geprüfte Emissionswerte & Umweltzertifikate – ideal für anspruchsvolle Objektbereiche

Made in Germany

*ausgenommen Cubu Premium

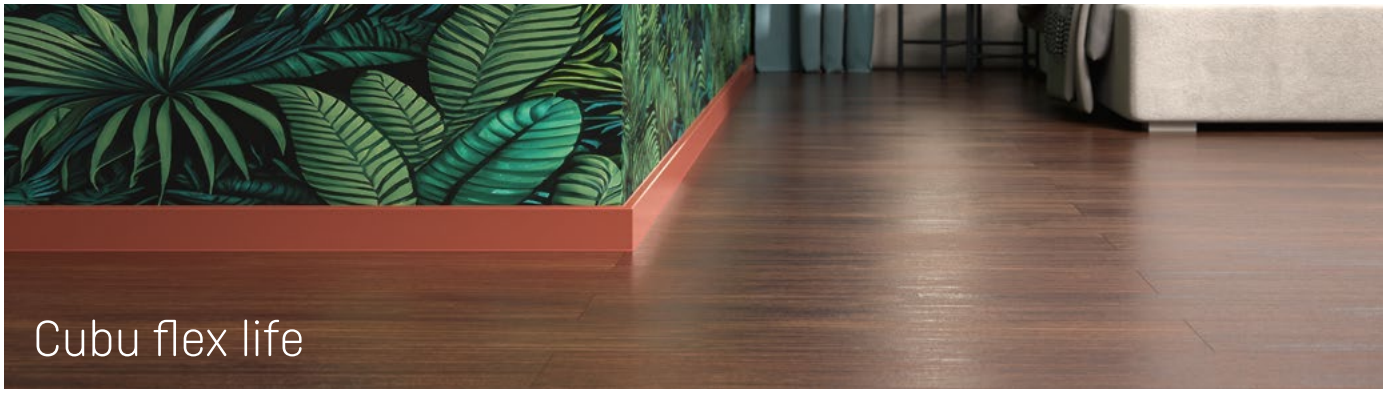
Cubu flex life


Cubu flex life XL


Cubu life 60
(ohne Weichlippe)

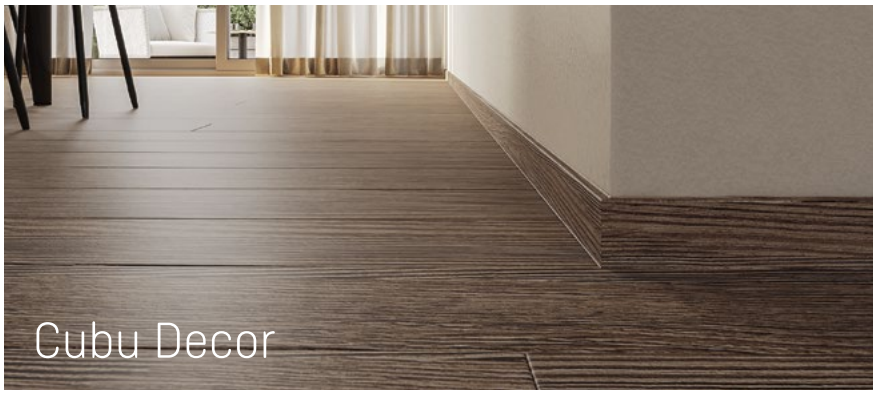
Cubu Decor


Cubu Touch & Style

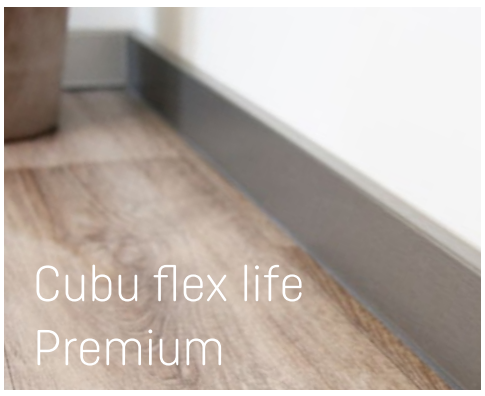
Cubu flex life
Premium


Cubu Structured

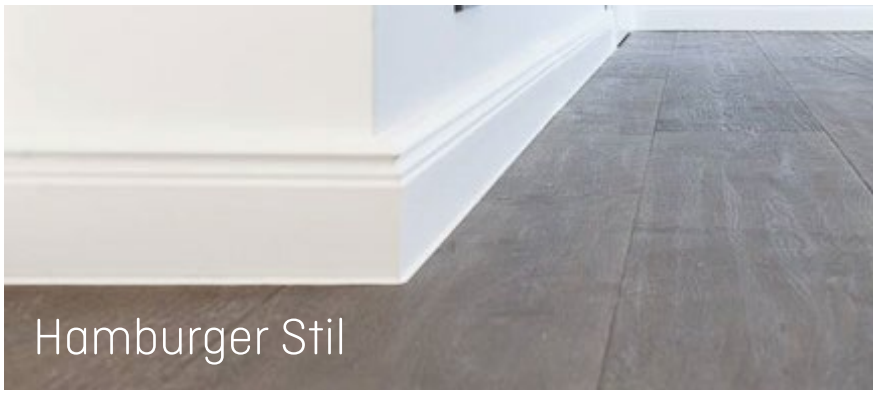
Hamburger Stil


Hamburger Stil slim

Cubu-Familie

Harte Schale – weiche Wand-und Bodenlippen



Alle Cubu-Modelle sind mit strapazierfähigen und wasserabweisendem Kunststoff ummantelt. Mit den zusätzlichen Weichlippen bilden Sie ein widerstandsfähiges Schutzschild gegenüber Feuchtigkeit, Dreck und Stößen (z.B. durch Staubsauger o.ä.). Der stanzbare MDF-Kern ist somit vor dem Eindringen von Feuchtigkeit bestens geschützt.



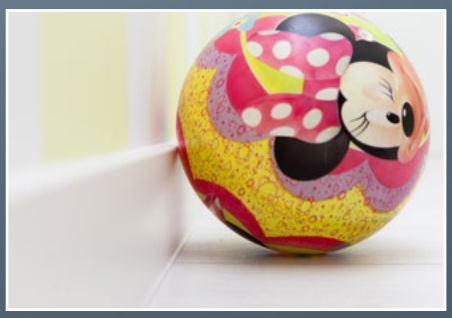

Farbe sieht man. Qualität fühlt man:
Mit den Cubu Original-Mustern oder dem Dekorfächer. Jetzt Muster sichern!



Flexibel im Detail. Stark im Kern.

Unsere Profile basieren auf einem hochwertigen MDF-Kern, die von einem chlorfreien Polyblend auf PP/TPE-Basis ummantelt werden. Flexible Wand- und Bodenlippen sorgen für saubere Übergänge. Das gesamte System ist selbstverständlich PVC-frei.



Für alle Profilstärken werden hochwertige MDF-Kerne aus Nadelholzfasern verwendet, die eine stabile und zuverlässige Basis bilden.

So garantieren wir Stabilität, Maßhaltigkeit und eine verlässliche Basis für die Weiterverarbeitung.

Vier verfügbare Grundtypen:

Made in Germany

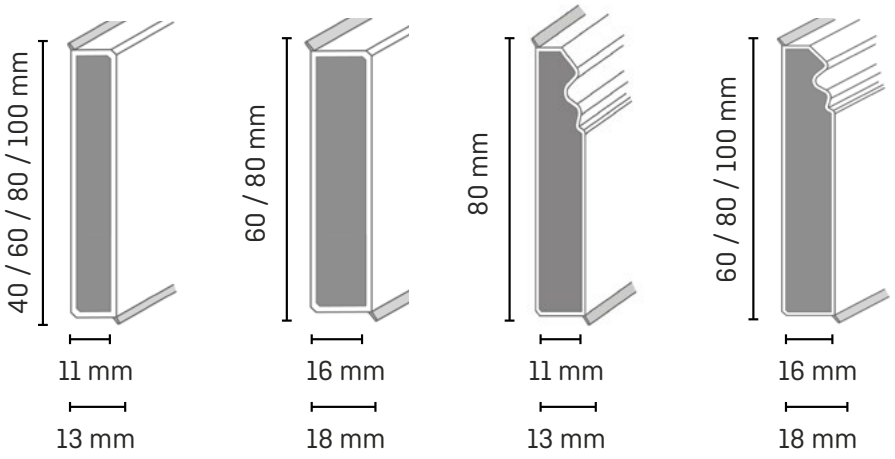

Weichlippen: Passen sich Wand & Boden an. Keine Schattenfugen. Kein Acryl.



MDF-Kern:
Stabil & formfest

Chlorfreie PP/TPE-Ummantelung:
Robust, feuchtigkeitsresistent & PVC-frei

Zeitlose Formen:
Klassisch bis modern

Cubu flex life



Mehr als nur eine Kernsockelleiste.

Alle Dekore sind online verfügbar. Scannen Sie den QR-Code für die komplette Übersicht.

Cubu flex life

- Überdeckung von 13 mm
- Vier verschiedenen Höhen (40, 60, 80 und 100 mm)
- Mit flexibler Weichlippe oben und unten

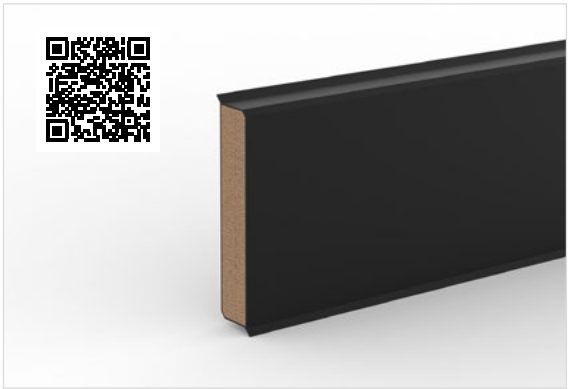

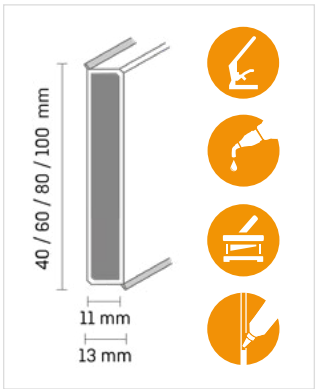

LEGENDE VERARBEITUNG: Stanzhebel XL | Stanze | Heißklebesystem | Profilecutter | Fugenfill

Das Design der Cubu flex life passt in alle Wohnräume und zu sämtlichen Bodenbelagsarten. Für die Bildung der Innen- und Außenecken sowie Profilabschlüsse sind keine zusätzlichen Formteile notwendig.

Uni- Dekore mit RAL- & NCS-passenden Referenzen
Für die Uni-Dekore stellen wir passende RAL- und NCS-Werte bereit. So lassen sich unsere Sockelleisten präzise mit Türzargen, Fensterrahmen und weiteren Bauteilen abstimmen – für ein stimmiges Gesamtbild.



Cubu flex life XL

- Überdeckung von 18 mm
- Optimale Lösung für extra große Dehnungsfugen wie bei der Verlegung von Laminat

Beim Stanzen muss ein der Spannhebel XL (schwarzer Griff) verwendet werden.

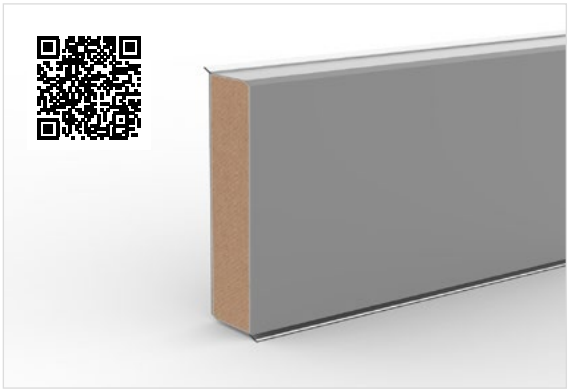

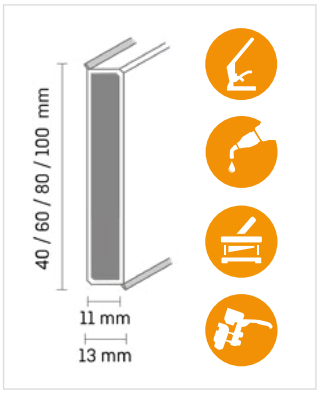

Cubu life 60 (ohne Weichlippen)

- Ohne Weichlippen für individuelle Ausbesserungen mit Silikon bei starken Wand- und Bodenunebenheiten
- Besonders geeignet z.B. für den Altbau



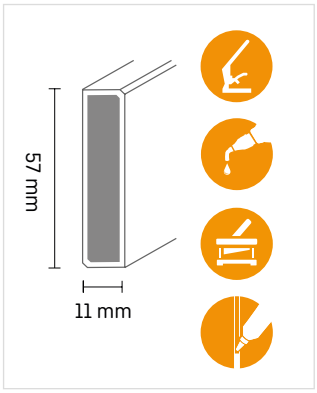

Cubu flex life 60 Trendfarben

- Moderne, trendige Farbvielfalt fürfrischen Schwung in jeden Raum
- Für sowohl harmonische als auch kontrastreiche Akzente

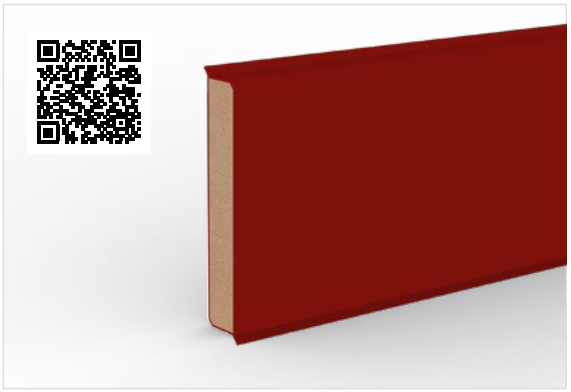

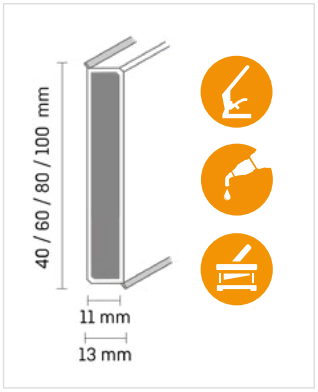





Oberflächen mit Charakter.

Die passende Leiste für jede Anforderung



Cubu Structured

- Edle, strukturierte Oberfläche greift aktuelle Beton- und Steinoptiken auf und schafft einen harmonischen Übergang zwischen Boden und Wand
- Flexible Weichlippe oben und unten

Alle Dekore online entdecken.

Cubu flex life Decor

- Durchgehendes Design: bedruckte Weichlippen oben und unten
- Alle Dekore sind abgestimmt auf viele gängige Designbeläge

Über 300 Dekore im Sortiment – auf Anfrage bestellbar!

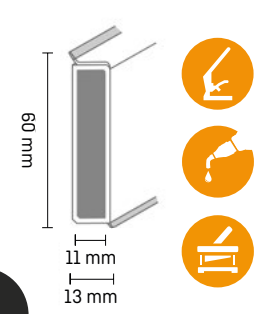

Alle Dekore online entdecken.





Alle Dekore sind online verfügbar. Scannen Sie den QR-Code für die komplette Übersicht.

Cubu flex life Premium

- Hochbeständige Echtmetall-Folie
- Eignet sich hervorragend als Highlight und Ergänzung zu verschiedensten Designbelägen

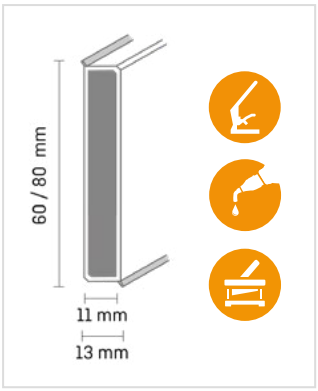

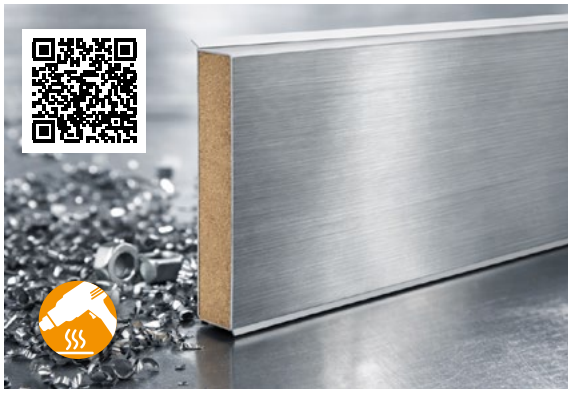

Cubu Touch & Style

- Durch dreidimensional geprägte Oberfläche auszeichnet
- Fühlbare Haptik und ein naturgetreues Dekor
- Besonders geeignet für Laminat

Täuschend echte Holzimitationen für eine hochwertige Optik.

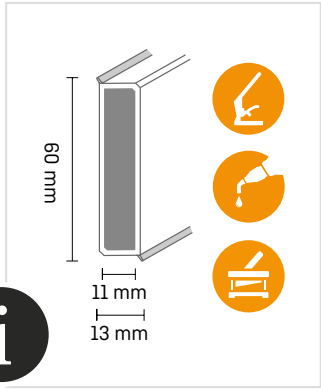





Über 1.400 Dekore

für unser gesamtes Sortiment – jetzt im Online-Dekorfinder entdecken!

Eine Basis.
Viele Möglichkeiten.



Klassisches Design trifft bewährte Cubu-Eigenschaften:



Verfügbare Dekore finden Sie online hier:

Hamburger Stil

- Überdeckung von 18 mm
- Kombination des klassischen Stils der Hamburger / Berliner Leiste mit den hervorragenden Produkt- und Verarbeitungseigenschaften einer Kernsockelleiste

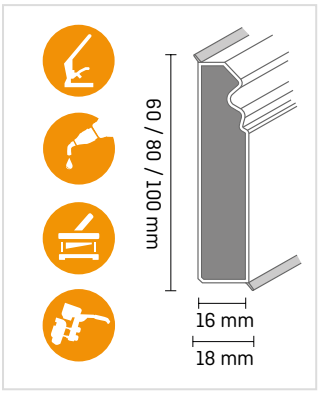



Hamburger Stil 80 slim

- Überdeckung von 13 mm
- Besonders flexibel – einfachere Montage an unebenen Wänden

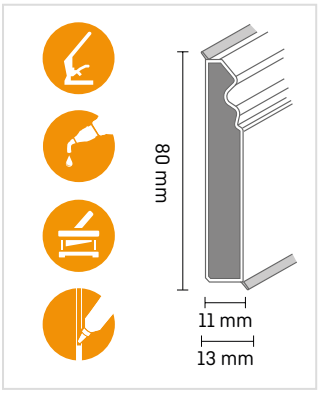



LEGENDE VERARBEITUNG: Stanzhebel XL | Stanze | Heißklebesystem | Profilecutter | Fugenfill

Mit dem Fugenfill können Profilstöße und Fugen problemlos geschlossen und die Verlegung perfektioniert werden.

Verwendung des Fugenfills insbesondere bei der Verlegung von weißen Sockelleisten.



Übersicht verfügbare Höhen & Verpackungseinheiten aller Cubu- & Hamburger Stil-Varianten

Leistenname	Verfügbare Höhen (in mm)	Angaben zu den Verkaufseinheiten
Cubu flex life	40 mm, 60 mm, 80 mm, 100 mm	1 VE = 10 x 2,5 m
Cubu flex life Premium	60 mm, 80 mm	1 VE = 10 x 2,5 m
Cubu flex life XL	60 mm, 80 mm	1 VE = 6 x 2,5 m (Cubu flex life XL 80 mm Höhe) 1 VE = 8 x 2,5 m (Cubu flex life XL 60 mm Höhe)
Cubu flex life Touch & Style	60 mm	1 VE = 10 x 2,5 m
Cubu Structured	60 mm	1 VE = 10 x 2,5 m
Cubu Decor	60 mm	1 VE = 10 x 2,5 m
Cubu life 60 (ohne Weichlippe)	57 mm	1 VE = 10 x 2,5 m
Hamburger Stil	60 mm, 80 mm, 100 mm	1 VE = 8 x 2,5 m (Hamburger Stil 60 mm Höhe) 1 VE = 6 x 2,5 m (Hamburger Stil 80 mm Höhe) 1 VE = 7 x 2,5 m (Hamburger Stil 100 mm Höhe)
Hamburger Stil slim	80 mm	1 VE = 10 x 2,5 m

Alle Infos zu den Produkten finden Sie der Döllken Profiles Website!

www.doellken-profiles.com/de/produkte/kernsockelleisten



Seite 11

Ecken ohne Extras

Ein System.
Null Problem.

Schnell um die Ecke gebracht:

- ☑ Geschlossene Ecken mit der Döllken Stanze
- ☑ flexible Weichlippen, die sich an Unebenheiten anpassen
- ☑ Schattenfugen & Nacharbeiten verhindert
- ☑ kein Silikon oder Acryl nötig







Mehr Effizienz. Weniger Nacharbeit. Saubere Abschlüsse.
Die perfekte Ecken entstehen nur im Zusammenspiel mit dem Döllken-Systemwerkzeug – ganz ohne zusätzliche Formteile.

Effiziente Sockelleistenverlegung mit System. Die Verarbeitung ist dank der besonderen Produkteigenschaften, Materialqualität und den darauf abgestimmten Döllken Profiles Werkzeugen schnell und unkompliziert. Das Ergebnis: ein perfekter Boden-abschluss, der auch noch nach Jahren Freude bereitet.

Schnelle, effiziente und saubere Verlegung: Mit dem Döllken Profi-Werkzeug kein Problem. Qualitativ einwandfreie Ergebnisse und sicher befestigte Sockelleisten.

Werkzeugkoffersets

Jetzt scannen und Tipps zur Verarbeitung auf unserem YouTube-Kanal anschauen!

YouTube



Stanzbar: Für die Bildung der Innen- und Außenecken sowie Profilabschlüsse sind **keine zusätzlichen Formteile notwendig** – lediglich die Döllken Stanze.

Döllken Stanze



Sauber verarbeitet und sicher befestigt: Das Heißschmelz-klebe-System mit HKP 330/ HKP 2.0 E in Kombination mit hochwertigen Klebesticks hat eine besonders **hohe Schmelz-leistung** und ist **optimal auf die Verklebung von Sockelleisten abgestimmt** ist.

Heißschmelz-klebepistolen



Sekundenschnell und staubfrei: **Exakte** 90°-Zuschnitte, **Gehrungs-schnitte** (Winkelschnitte von 15°/22,5°/30°/45°) sind mit dem Profilecutter **präzise und mühelos** umsetzbar - für perfekte Ergebnis-se bei der Verlegung.

Profilecutter



Seite 13

Unser Umwelt-versprechen



- ☑ Gesundheitlich unbedenklich
- ☑ Emissions- & schadstoffarm
- ☑ Holz aus nachhaltiger Forst-wirtschaft

Made in Germany

In Deutschland gefertigt und nach strengen Qualitätsstandards geprüft – für langlebige Präzision bis ins kleinste Detail.

Wo technisch möglich, integrieren wir Recyclat in unsere Produktion und leisten damit einen aktiven Beitrag zur Ressourcenschonung und Kreislaufwirtschaft.

Die Environmental Product Declaration (EPD) dokumentiert transparent und normgerecht die Umweltwirkungen unserer Kernsockelleisten über den gesamten Lebenszyklus. Sie unterstützt Planer und Bauherren bei nachhaltigen Bauprojekten und schafft eine verlässliche Grundlage für Gebäudezertifizierungen.

EPD
INTERNATIONAL EPD SYSTEM

Unsere Cubu flex life Kernsockelleisten vereinen höchste Qualität mit nachhaltiger Herstellung und gesundem Wohnkomfort.

Sie sind **PVC-frei** und mit dem **Blauen Engel** ausgezeichnet* – dem offiziellen Umweltzeichen für **besonders umweltfreundliche Produkte**.

Zusätzlich erfüllen sie den **GREENGUARD Gold Standard** für **niedrige Emissionen**. Das sorgt für eine besonders **gute Raumluftqualität** und ermöglicht den Einsatz in **sensiblen Bereichen** wie Schulen oder Gesundheitseinrichtungen.

Gefertigt aus **chlorfreiem Kunststoff** sind sie nach **ISO 16000 geprüft** und **besonders emissionsarm**. Dadurch wird das Risiko eines Dioxinausstoßes im Brandfall ausgeschlossen.
Die **A+ Kennzeichnung** bestätigt, dass unsere Sockelleisten besonders **schadstoffarm** sind und **höchste Anforderungen an die Innenraumqualität** erfüllen.

Nicht nur schadstoffarm sondern auch förderfähig – **QNG-ready** für nachhaltiges Bauen!



*ausgenommen: Cubu Premium

Made for Professionals. Made in Germany.

Made in Germany

Cubu flex life sorgt für einen effizienten und kalkulierbaren Montageablauf.Die flexiblen Wand- und Bodenlippen gleichen Unebenheiten aus und verhindern Schattenfugen – Nacharbeiten mit Silikon oder Acryl entfallen. Innen- und Außenecken entstehen mit der Döllken Kerbstanze, ganz ohne zusätzliche Formteile.

- Schnellere Verarbeitung
- Weniger Materialvielfalt
- Saubere Ergebnisse
- Reduzierte Reklamationsrisiken

Jetzt unsere Produkte und Verarbeitungsvideos auf unserem YouTube-Kanal entdecken!



Mehr Effizienz auf der Baustelle, weniger Aufwand im Detail.

Praktische Schulungen im Döllken Profiles Eventcenter: Von Profis für Profis





Jetzt online informieren & direkt anmelden!

Wirtschaftlich auf der Baustelle. Verkaufsstark im Regal.

Cubu flex life ist mehr als eine Sockelleiste – es ist ein durchdachtes System. Der Verzicht auf zusätzliche Formteile reduziert Komplexität im Sortiment und vereinfacht die Lagerhaltung. Gleichzeitig bietet das System eine klare Argumentationsbasis im Verkauf.

- Weniger Artikelvielfalt, klare Struktur
- Starke Beratungsargumente
- Differenzierung gegenüber Wettbewerbern
- Höhere Wiederkaufrate durch Systembindung

Jetzt Verkaufsförderungsmaterialien online anfragen!

Ein Sortiment mit System – wirtschaftlich durchdacht und optisch überzeugend.

Verkaufsförderungsmaterialien für eine optimale Unterstützung für Ihre Verkaufsflächen





Musterpräsenter, Demoecken, Mustermappen



Seite 17





Perfektion endet
nicht am Boden.

Sie beginnt dort.

Produktbroschüre „Cubu Gesamt“
Art.-Nr.: 5907276
Version: 21.09.2026

Döllken-Profiles GmbH
Industriestraße 1
59199 Bänen
T: +49 3643 4170 711
F: +49 3643 4170 330
info@doellken-profiles.com
www.doellken-profiles.com
Follow us: